ZABER シンプルモーションコントロール

グリッパー：モデル GLP-E
外部コントローラ仕様

GLP-E シリーズパラレルクリッパー

・ストローク：40 mm
・モータ内臓エンコーダで掴んだパーツのサイズ測定
・電源遮断時でも保持力維持
・ステッパーモータコントローラ X-MCB1 にて或は市販の
　2 相モータコントローラにて制御できます。
・交換用フィンガーブランク（クリッパーアダプター）付

製品概要

Zaber 社 GLP-E クリッパーは最長 40mm までのパーツを掴み測定します。GLP-E はパーツが掴まれた時点で自動的に検出し、電源が遮断されても保持し続けます。クリッパーの掴む力はコントローラのセッティングで変えられます。コントローラ X-MCB1 で稼働している Zaber 社の直感で理解できるソフトウェアにより簡単に速度や、位置が変えられ、ユーザープログラムが簡単に作れます。LabVIEW ユーザには無償の free LabVIEW 実証済みドライバーを提供します。用意されたコマンドについての詳細はコントローラ X-MCB1 のユーザマニュアルをご参照ください。

パーツ番号規定

GLP 040 B - E03 T3 - AG130

ストローク：	リードネジ選択：	エンコーダ選択：	コネクター：	フィンガー選択：
040 = 40mm	B = 中間ピッチ リードネジ	03 = モータ内蔵 エンコーダ 2000CPR	T3 = D サブ 15 ピン、パネル固定タイプ	[ ] = 無し AG130 = フィンガーペア、高さ 20 ㎜

テクノロジーリンク株式会社
TECHNOLOGYLINK,LTD.
〒171-0022 東京都豊島区南池袋 3-18-35
OK ビル 2 階
Tel: 03-5924-6750　Fax:03-5924-6751
E-mail: sales@technology-l.com
URL: http://www.technology-link.jp

外形寸法図

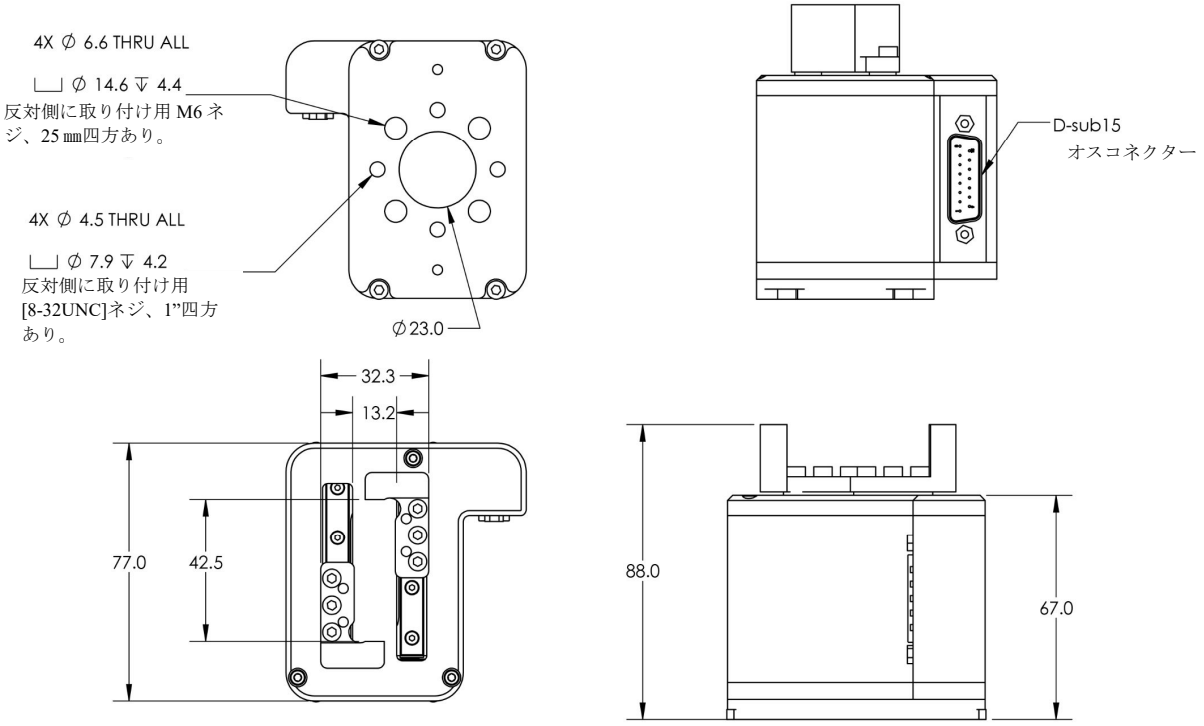

グリップフィンガー

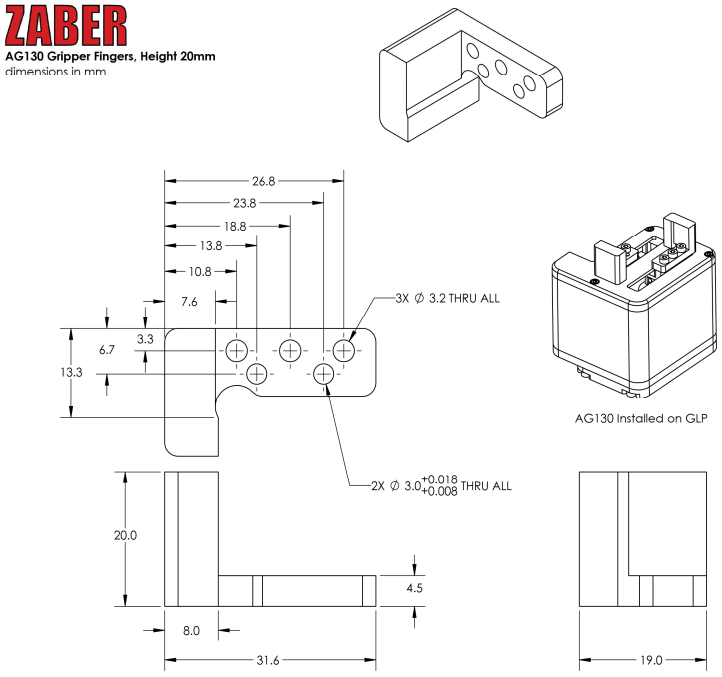

製品仕様

仕様緒元	データ	代替値
マイクロステップサイズ (初期値分解能)	0.248046874 µm	
内蔵コントローラ	無し	
推奨コントローラ	X-MCB1 (24 V) 推奨	
繰り返し位置決め精度	< 4 µm	< 0.000157 "
バックラッシュ	< 40 µm	< 0.001575 "
最高速度	75 mm/s	2.953 "/s
最低速度	0.0024 mm/s	0.000094 "/s
速度分解能	0.0024 mm/s	0.000094 "/s
エンコーダ分解能	200 CPR	800 states/rev
エンコーダタイプ	モータ端搭載矩形波出力ロータリエンコーダ	
最大推力（トルク）	10 N	2.2 lb
最大連続推力（トルク）	10 N	2.2 lb
ガイドタイプ	リニアガイド	
直線移動量/モータ1回転	3.175 mm	0.125 "
モータステップ数/回転	200	
モータタイプ	ステッパー (2相)	
モータ定格電流	800 mA/相	
モータ巻き線抵抗	5.4 オーム/相	
インダクタンス	1.5 mH/相	
モータ定格パワー	6.9 ワット	
モータ電気接続	D-サブ 15	
初期値分解能	1 ステップの1/64	
機械的駆動システム	リードネジ	
リミット又はホームセンサー	磁気式ホームセンサー	
可動軸数	1	
LED 表示灯	無し	
取り付けインターフェース	M3 タップ穴 & 3 mm ダボス	
真空適合	無し	
操作温度範囲	0 ～50 °C	
RoHS 適合	適合	
CE 適合	適合	
重量	0.58 kg	1.279 lb

ZABER

X-MCB1

ステッパーモータコントローラ: X-MCB1 (1 軸制御)

モデル X-MCB1 ステッパーモータコントローラはパワフル且つ使いやすい設計になっています。2.5 A/相迄のバイポーラ型ステッパーモータ及びアクチュエータを高分解能で駆動できます。ドライバーのマイクロステップ分解能は相当たり 1 から 256 マイクロステップで設定できます。これにより、高分解能動作のための簡単なカスタム設定が可能です。コントローラにはまた、外部システムとのインターフェース用に絶縁型デジタル入出力及びアナログ入力が装備されています。

外部事象(イベント)によるトリガーシステムにより、コントローラを、I/O 検出や動作刺激に基づき動作開始できるスタンドアローン装置としてプログラムすることができます。感覚的に理解できる ASCII インターフェースによりユーザは Zaber コンソール（無償提供ソフトウェア）を使って各デバイスと簡単に通信することができます。また、他社端末プログラムとの共用もできます。

モデル X-MCB1 はすべての Zaber 社 既存の T-シリーズ及び A-シリーズとも遡って互換性を有しています。複数のデバイス間でデイジーチェーン接続の場合は、モデル X-MCB1 コントローラは 1 個の電源で複数の X シリーズデバイスを駆動することができます。

LabVIEW による簡単設計と制御

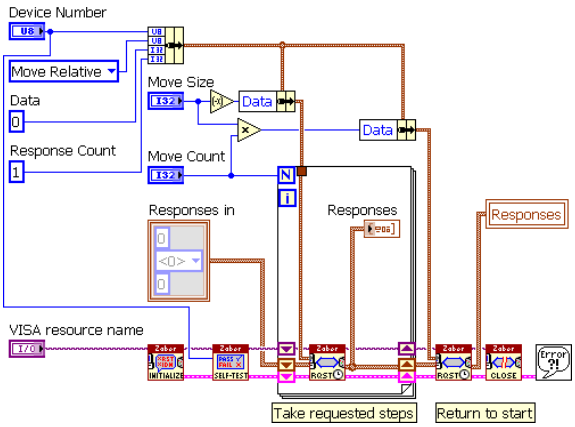

X-MCA

ステッパーモータコントローラ: X-MCA （1 軸制御）

X-MCA は、バイポーラステッパモーターおよびアクチュエータ用の高分解能、小型仕様のステッパーモータコントローラです。電流値は相当たり最大 1.0A（1.4 A ピーク値）まで動作します.

当社の最もコンパクトなスタンドアロンコントローラです。 狭いスペースに収まるように設計されており、オプションのアクセサリ AB158 と AB159 を使用して、90 度のスタッキングと 35mm の DIN レールマウントを含むさまざまな取り付けオプションを提供しています。
直感的な ASCII インターフェースにより、ユーザは Zaber Console（フリーソフトウェア）やサードパーティのターミナルプログラムを介してデバイスと簡単に通信できます。

X-MCA は、Zaber の既存の T シリーズおよび A シリーズ製品などの旧型とも互換性があります。 いくつかのユニットでデイジーチェーン接続すると、X-MCA は複数の X シリーズ接続時に単一電源を共有することもできます。

X-JOY3

X-JOY3 シリーズプログラマブル ３軸　ジョイスティック

新製品、機能を充実させたジョイスティック X-JOY3 が登場しました。

- 3 軸制御、軸毎に、動作条件（速度、動作パラメータなどの要素）がプログラムできます。
- コンパクトなベンチトップデザインで、ＰＣ共用でも、単独操作でも可
- 8 個のプログラマブルファンクションキーが装備され、機能やプログラムの保存や位置データの読出しなど可。
- 直感でわかる ASCII プロトコールにより複雑な自動動作が簡単実行できます。